Спецификация деталей

Поз	Обозначение	Наименование	Кол.	Материал	Масса, кг ед.	Масса, кг общ.	Приме-чание
1	ГОСТ 19904-90	Уголок из листа Б-ПН-3,0х30		Ст3пс ГОСТ 380-2005	0,060		

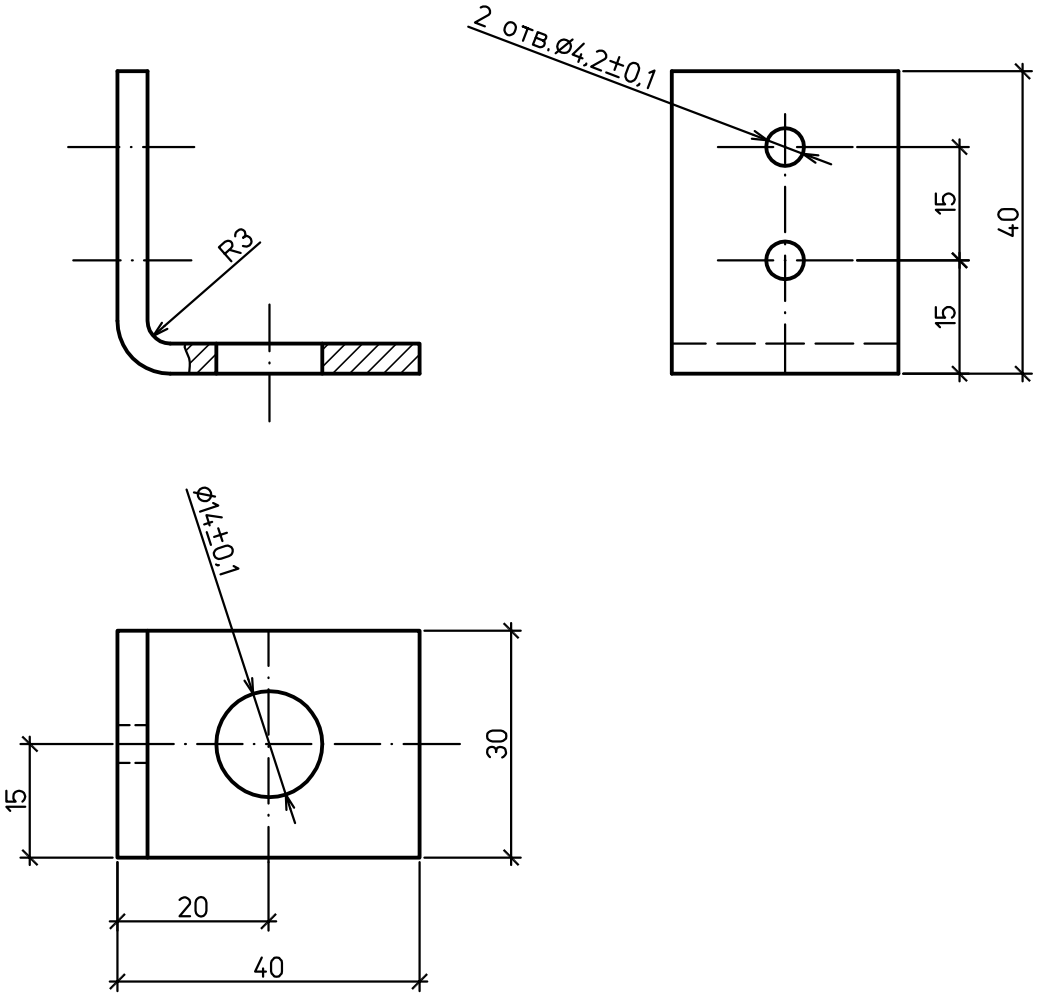

1. Неуказанные предельные отклонения размеров ±1 мм
2. Деталь поз. 1 окрасить лаком БТ-577 в два слоя.

Изм.	Кол.уч.	Лист	№док.	Подп.	Дата

1350.12.38А-30UHJ-1902-ТН

Объекты III очереди строительства
ЗАО СГК (ТЭЦ)

Трубопроводы машзала БВД в осях 16-28 в рядах А-В и внутристанционные трубопроводы

Стадия	Лист	Листов
Р	11	

Тепловая изоляция люка. Полуфутляр. Уголок.

Проверил	Волков	
Разработал	Проворов	

ОТКРЫТОЕ АКЦИОНЕРНОЕ ОБЩЕСТВО ИНСТИТУТ ТЕПЛОЭЛЕКТРОПРОЕКТ НИЖНИЙ НОВГОРОД

Взам. инв. №

Подпись и дата

Инв. № подл.